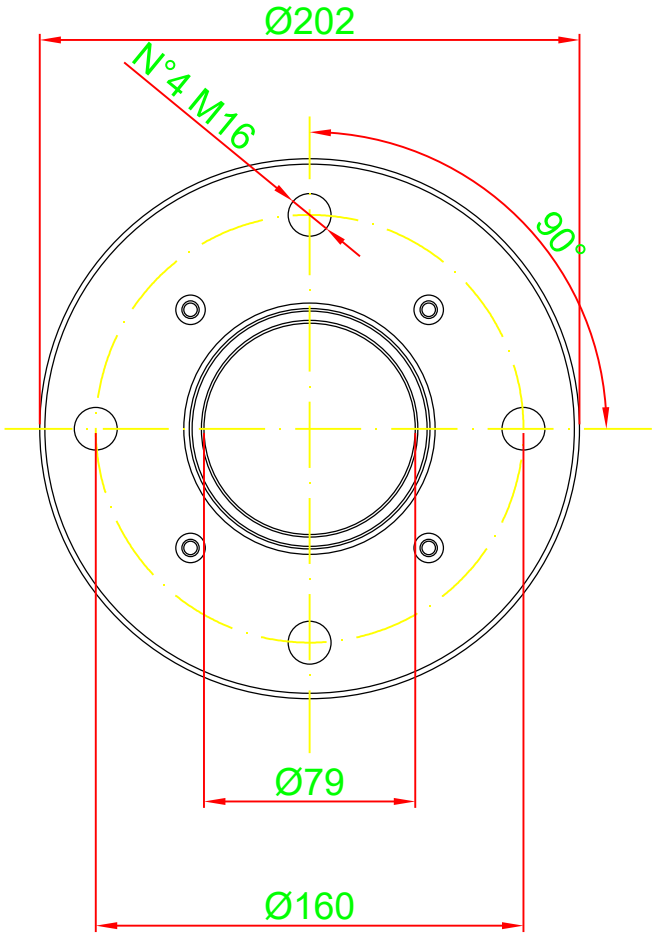

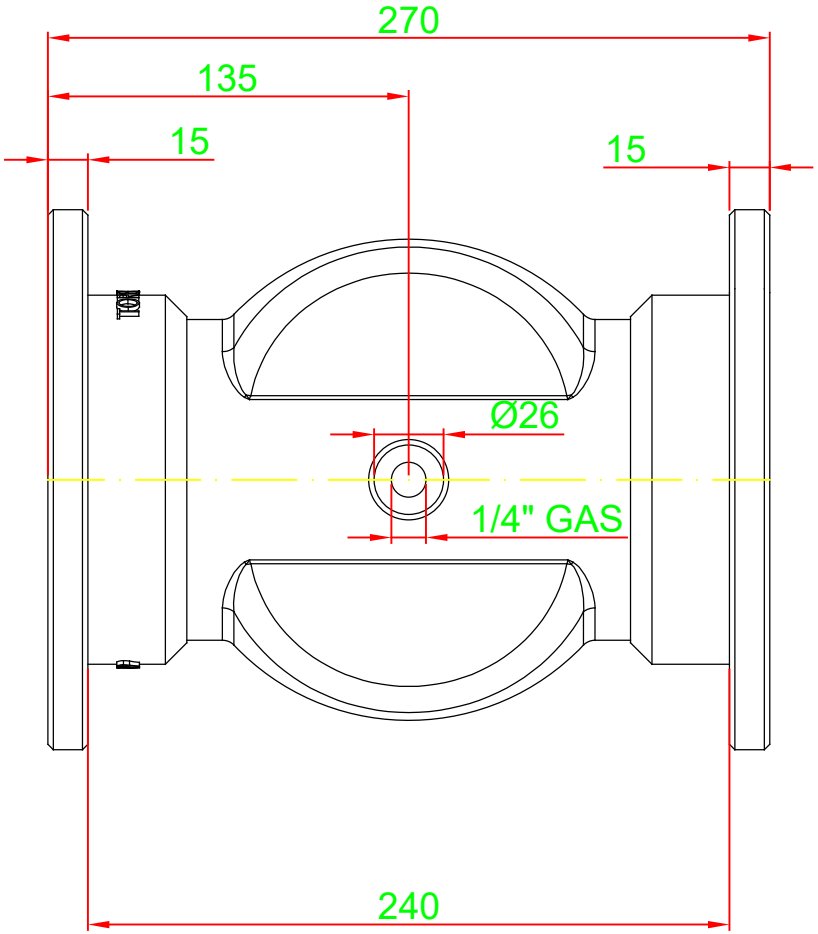

Scala: Scale: 1:1	Materiale / Material	Trattamento superficiale / Surf.treatment: Nessuno/None	Macchina Machine	
Sm. non quotati: Chamfers x45°	-	Trattamento termico / Heat treatment: Nessuno/None	Disegnatore/Drafter F.M.	Data / Date 01.03.11
Eliminare bave e spigoli vivi Sharp corners and burrs to be removed	Durezza Hardness	Codice TOREX: VM080AA0	Modificato da / Updated by	Data / Date
Quote senza indicazione di tolleranza : grado di precisione medio EN 22768mk. Dimensions without tolerance indication : accuracy level according to EN 22768mk.	Peso (grezzo) Weight (raw) Kg. -		Approvato / Approved F.M.	Data / Date 01.03.11
	Peso (finito) Weight (machined) Kg. 5.4		Disegno N° / Drawing N°	Rev. 0
TOREX	DENOMINAZIONE / NAME: Pinch valve Size 80		Gruppo / Group	

Questo disegno e' proprieta' TOREX e non puo'essere trasmesso a terzi senza autorizzazione - Ce document est la propriete'de TOREX et ne peut etre communique'sans une authorisation - This document belongs to TOREX : it must not be comunicated to other people without authorization.