DIMENSIONS
寸 法

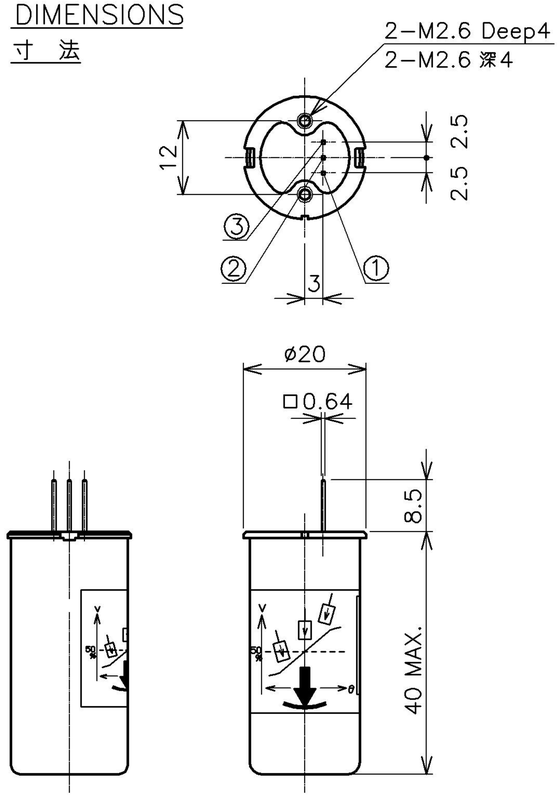

SCHEMATIC
結線図

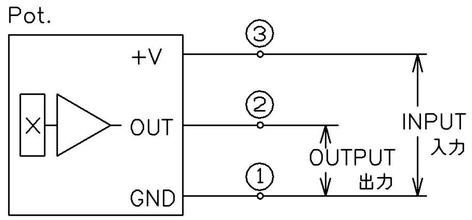

OUTPUT CHARACTERISTICS
出力特性図

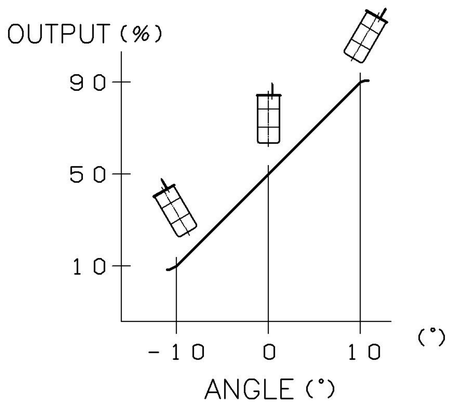

TEMPERATURE CHARACTERISTICS
温度特性

(REFERENCE TEMP.25℃ : +25℃基準差)

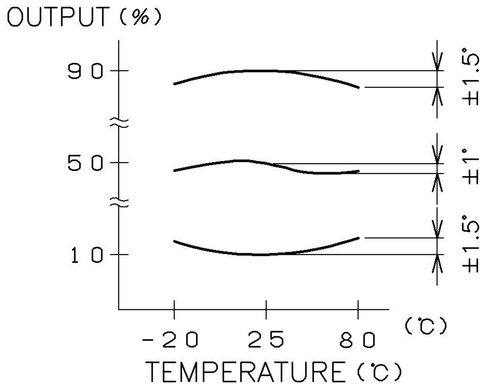

SPECIFICATIONS
仕 様

ELECTRICAL TRAVEL 有効傾斜角	: ±10°
TILT SENSITIVITY 傾斜角感度	: 0.016°MAX.
OUTPUT SENSITIVITY 出力感度	: 4.0±0.1 %Vin/1°
INDEX POINT インデックスポイント	: 50±3% (±0.75°) △1 ~~50±1%~~
ZERO BASED LINEARITY 基点直線性	: ±1.0%FS (FS=20°)
INPUT VOLTAGE 印加電圧	: DC5±0.5V
LOAD RESISTANCE 負荷抵抗	: 10kΩ MIN.
INSULATION RESISTANCE 絶縁抵抗	: 100MΩ MIN. DC50V
OPERATING CURRENT 消費電流	: 10mA MAX.
MECHANICAL TRAVEL 傾斜角	: ±12°MIN.
RESPONSE TIME 応答時間	: APPR.0.3 sec
DAMPER OIL ダンパー油	: SILICON OIL 200mm²/s
MASS 質量	: 約35g
OPERATING TEMP. 使用温度範囲	: −20～80℃
STORAGE TEMP. 保存温度範囲	: −40～80℃
VIBRATION 耐振動性	: 70m/s² 10～500Hz, 12min, 3AXES, 10TIMES (ROOM TEMP) 70m/s² 10～500Hz 周期12分 3軸各10ｻｲｸﾙ (室温)
SHOCK 耐衝撃性	: 1000m/s² 11ms, HALF SINE WAVE, 3AXES(BOTH DIRECTIONS), 3TIMES (ROOM TEMP.) 1000m/s² 作用時間11ms.正弦半波、3軸(正逆方向)各3回 (室温)
ESD 耐静電気性	: CONTACT DISCHARGE ±4kV, 3TIMES 入出力端子間に±4kVの静電気電圧を周期1秒以上で各3回印加し、 破壊しないこと
TEMP. CHARACTERISTICS 温度ドリフト	: −20℃ ～ 80℃ (REFERENCE TEMP. 25℃:25℃基準差) ±1.0° / 0°POSITION ±1.5° / ±10°POSITION

納入仕様書 SPECIFICATION DRAWING	貴社名/仕様書番号 CUSTOMER/SPEC. NO.
形名: MODEL: PMP−S10HT	

承認 APPROVED		TOLERANCE 一般公差		作成年月日 DATE	MAY 18,'04
検図 CHECKED	I.Soma	≦10	±0.25	尺度 SCALE	1:1
作成 DRAWN	H.Hanada	10< ≦100	±0.5	DRAWING PRACTICE	
		100<	±1.0		
		ANGLE	±1.5°		

株式会社 緑測器
MIDORI PRECISIONS CO., LTD.

図番 DRAWING NO. A−PMH−B05 REV. 1

改訂 REV.	年月日 DATE	改訂記事 DESCRIPTION	承認 APPROVED	検図 CHECKED	作成 DRAWN
△1	MAY 8,'10	CHANGED : 1 ITEM THIS NEW DRAWING IS REVISED TO MANY CHANGE ITEM.	H.Hanada	H.Hanada	R.Otaki

A3