DATI TECNICI PRESSOSTATO "XP400"
TECHNICAL DATA PRESSURESWITCH "XP400"

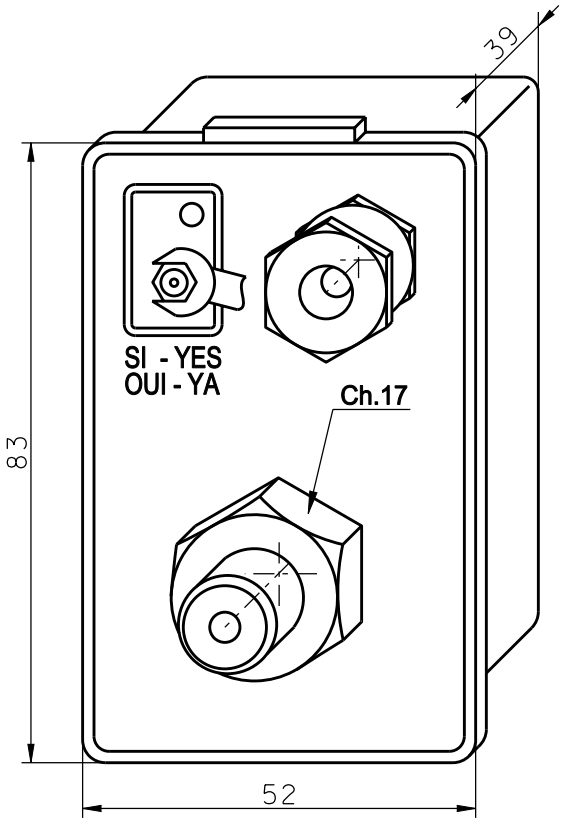

CARATTERISTICHE COSTRUTTIVE

ATTACCO AL PROCESSO - ottone CW617N - EN12165
FILETTATURE - 1/4 ISO228 M/F
CALOTTA - tecnopolimero (PPS-PA)
MEMBRANA E TENUTA - AISI316 e Silicone
GRADO DI PROTEZIONE - IP54
REGOLAZIONE - con vite
TENSIONE IMPULSIVA NOMINALE - 2,5KV
INTERVENTO ELETTRICO - SPDT 16(4)-250Vac μ
SPST-NC/NO 16(4)-250Vac μ
SPDT 0,1(0,05)-250Vac μ
CONNESSIONE ELETTRICA - fast-on 6,3x0,8
TEMPERATURA AMBIENTE DI FUNZIONAMENTO - T125°C
UTILIZZARE CONDUTTORI RESISTENTI AL CALORE T138°C
PRESSIONE DI SCOPPIO - maggiore di 20 bar
TIPO DI AZIONE E CARATTERISTICHE COMPLEMENTARI - 1B
GRADO DI INQUINAMENTO - 2
DERIVA TERMICA - 0,04 bar ogni 10°C rispetto alla temperatura di 20°C

CONSTRUCTION FEATURES

PRESSURE CONNECTION - brass CW617N - EN12165
THREAD - 1/4 ISO228 M/F
MAIN BODY - tecnopolymer (PPS-PA)
MEMBRANE AND SEALING - AISI316 and Silicon
PROTECTION DEGREE - IP54
ADJUSTMENT - by screw
RATED IMPULSE VOLTAGE - 2,5KV
ELECTRIC INTERVENTION - SPDT 16(4)-250Vac μ
SPST-NC/NO 16(4)-250Vac μ
SPDT 0,1(0,05)A-250Vac μ
ELECTRIC CONNECTION - terminal 6,3x0,8
OPERATING AMBIENT TEMPERATURE - T125°C
USE HEAT RESISTANT CONDUCTORS T138°C
BURST PRESSURE - higher than 20 bar
TYPE OF ACTION - 1B
DEGREE OF POLLUTION - 2
THERMIC DRIFT - 0,04 bar for 10°C with respect to temperature of +20°C

Collegamenti e schemi elettrici
Connections and electric plants

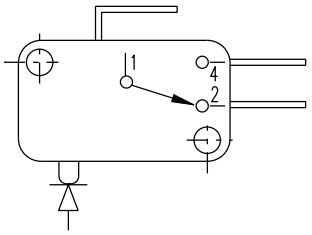

MODELLO TYPE	CAMPO DI REGOLAZIONE SETTING INTERVAL	PRESS. PROVA TEST PRESSURE	DIFFERENZIALE FISSO FIX DIFFERENTIAL
XP400	0,2 ÷ 1,2 bar	4 bar	0,2+/-0,1 bar
	1 ÷ 2,5 bar	5 bar	0,2+/-0,1 bar
	1,5 ÷ 4 bar	6 bar	0,25+/-0,15 bar
	2 ÷ 6 bar	8 bar	0,3+/-0,15 bar
	4 ÷ 9 bar	10 bar	0,35+/-0,15 bar

Omologazioni: EN60730-1, EN60730-2-6
Homologations: EN60730-1, EN60730-2-6

CE 0497 EN 03

MA-TER s.r.l.
www.ma-ter.it

Dati tecnici e dimensioni sono validi al momento della stampa. Cambiamenti possono essere apportati senza comunicazione.
Technical data and dimension are valid at the moment of print. Changeas may be done without communication.